男子団体組手
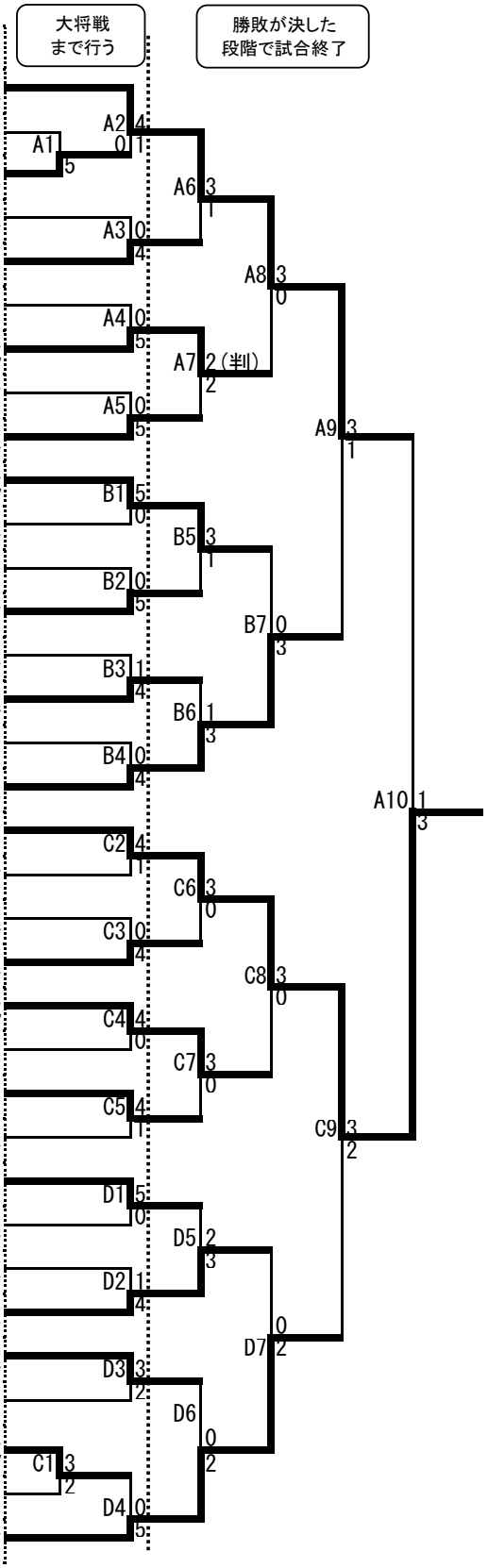
	学校名	都県名
1	日本航空	山梨
2	県立太田	群馬
3	浦和実業学園	埼玉
4	県立宇都宮商業	栃木
5	県立横浜立野	神奈川
6	県立前橋工業	群馬
7	水城	茨城
8	錦城	東京
9	拓殖大学紅陵	千葉
10	東洋大学附属牛久	茨城
11	県立市川	山梨
12	県立前橋西	群馬
13	保善	東京
14	県立栃木工業	栃木
15	柏日体	千葉
16	慶應義塾	神奈川
17	花咲徳栄	埼玉
18	横浜創学館	神奈川
19	国士舘	東京
20	県立長生	千葉
21	山梨学院大学附属	山梨
22	県立水戸商業	茨城
23	栄北	埼玉
24	東京農業大学第二	群馬
25	作新学院	栃木
26	高崎商科大学附属	群馬
27	駿台甲府	山梨
28	県立鹿沼	栃木
29	埼玉栄	埼玉
30	秀明八千代	千葉
31	光明学園相模原	神奈川
32	県立古河第一	茨城
33	県立高崎商業	群馬
34	世田谷学園	東京