女子個人形

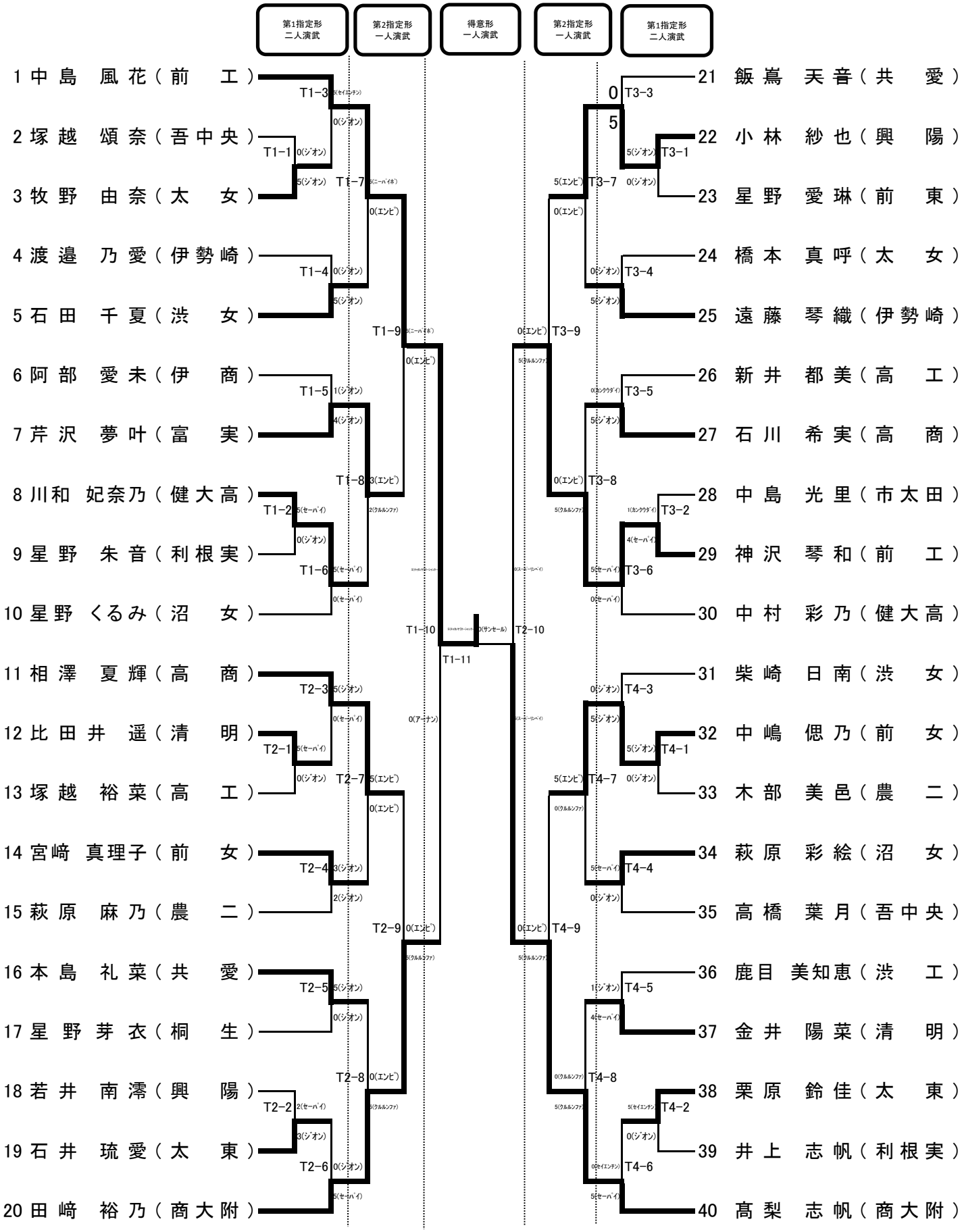
第1指定形 二人演武
第2指定形 一人演武
得意形 一人演武
第2指定形 一人演武
第1指定形 二人演武
1 中島 風花（前 工）
2 塚越 頌奈（吾中央）
3 牧野 由奈（太 女）
4 渡邉 乃愛（伊勢崎）
5 石田 千夏（渋 女）
6 阿部 愛未（伊 商）
7 芹沢 夢叶（富 実）
8 川和 妃奈乃（健大高）
9 星野 朱音（利根実）
10 星野 くるみ（沼 女）
11 相澤 夏輝（高 商）
12 比田井 遥（清 明）
13 塚越 裕菜（高 工）
14 宮崎 真理子（前 女）
15 萩原 麻乃（農 二）
16 本島 礼菜（共 愛）
17 星野 芽衣（桐 生）
18 若井 南澪（興 陽）
19 石井 琉愛（太 東）
20 田崎 裕乃（商大附）
21 飯嶌 天音（共 愛）
22 小林 紗也（興 陽）
23 星野 愛琳（前 東）
24 橋本 真呼（太 女）
25 遠藤 琴織（伊勢崎）
26 新井 都美（高 工）
27 石川 希実（高 商）
28 中島 光里（市太田）
29 神沢 琴和（前 工）
30 中村 彩乃（健大高）
31 柴崎 日南（渋 女）
32 中嶋 偲乃（前 女）
33 木部 美邑（農 二）
34 萩原 彩絵（沼 女）
35 高橋 葉月（吾中央）
36 鹿目 美知恵（渋 工）
37 金井 陽菜（清 明）
38 栗原 鈴佳（太 東）
39 井上 志帆（利根実）
40 髙梨 志帆（商大附）
T1-1
T1-2
T1-3
T1-4
T1-5
T1-6
T1-7
T1-8
T1-9
T1-10
T1-11
T2-1
T2-2
T2-3
T2-4
T2-5
T2-6
T2-7
T2-8
T2-9
T2-10
T3-1
T3-2
T3-3
T3-4
T3-5
T3-6
T3-7
T3-8
T3-9
T4-1
T4-2
T4-3
T4-4
T4-5
T4-6
T4-7
T4-8
T4-9