男子個人形

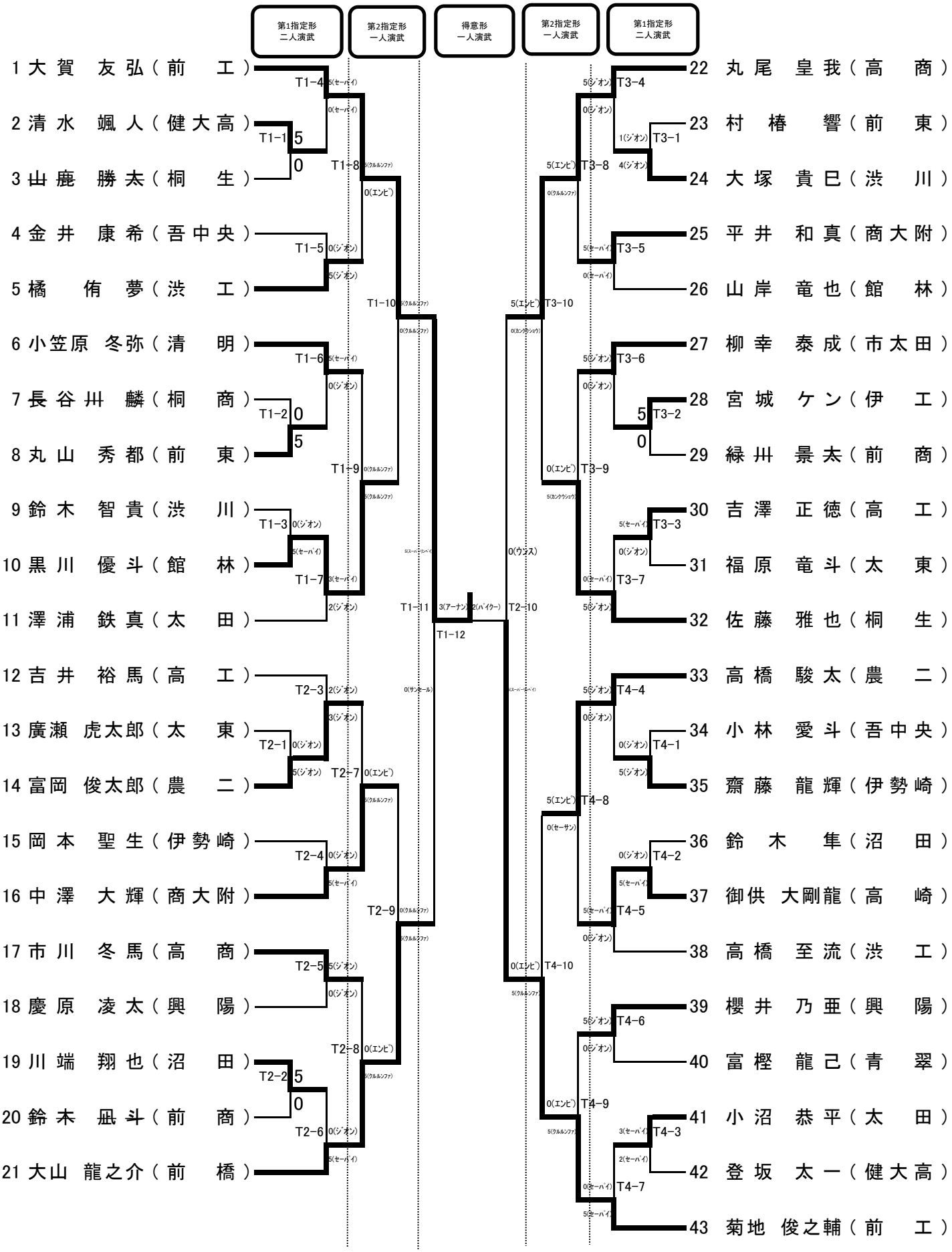
第1指定形 二人演武
第2指定形 一人演武
得意形 一人演武
第2指定形 一人演武
第1指定形 二人演武
1 大賀 友弘（前 工）
2 清水 颯人（健大高）
3 山鹿 勝太（桐 生）
4 金井 康希（吾中央）
5 橘 侑夢（渋 工）
6 小笠原 冬弥（清 明）
7 長谷川 麟（桐 商）
8 丸山 秀都（前 東）
9 鈴木 智貴（渋 川）
10 黒川 優斗（館 林）
11 澤浦 鉄真（太 田）
12 吉井 裕馬（高 工）
13 廣瀬 虎太郎（太 東）
14 富岡 俊太郎（農 二）
15 岡本 聖生（伊勢崎）
16 中澤 大輝（商大附）
17 市川 冬馬（高 商）
18 慶原 凌太（興 陽）
19 川端 翔也（沼 田）
20 鈴木 凪斗（前 商）
21 大山 龍之介（前 橋）
22 丸尾 皇我（高 商）
23 村椿 響（前 東）
24 大塚 貴巳（渋 川）
25 平井 和真（商大附）
26 山岸 竜也（館 林）
27 柳幸 泰成（市太田）
28 宮城 ケン（伊 工）
29 緑川 景太（前 商）
30 吉澤 正徳（高 工）
31 福原 竜斗（太 東）
32 佐藤 雅也（桐 生）
33 高橋 駿太（農 二）
34 小林 愛斗（吾中央）
35 齋藤 龍輝（伊勢崎）
36 鈴木 隼（沼 田）
37 御供 大剛龍（高 崎）
38 高橋 至流（渋 工）
39 櫻井 乃亜（興 陽）
40 富樫 龍己（青 翠）
41 小沼 恭平（太 田）
42 登坂 太一（健大高）
43 菊地 俊之輔（前 工）
T1-1 5 0
T1-2 0 5
T1-3 0(ジオン) 5(セーパイ)
T1-4 5(セーパイ) 0(セーパイ)
T1-5 0(ジオン) 5(ジオン)
T1-6 5(セーパイ) 0(ジオン)
T1-7 3(セーパイ) 2(ジオン)
T1-8 5(クルルンファ) 0(エンピ)
T1-9 0(クルルンファ) 5(クルルンファ)
T1-10 5(クルルンファ) 0(クルルンファ)
T1-11 3(アーナン) 2(パイクー)
T1-12
T2-1 0(ジオン) 5(ジオン)
T2-2 5 0
T2-3 2(ジオン) 3(ジオン)
T2-4 0(ジオン) 5(セーパイ)
T2-5 5(ジオン) 0(ジオン)
T2-6 0(ジオン) 5(セーパイ)
T2-7 0(エンピ) 5(クルルンファ)
T2-8 0(エンピ) 5(クルルンファ)
T2-9 0(クルルンファ) 5(クルルンファ)
T2-10 0(ウンス) 5(スーパーパーペイ)
T3-1 1(ジオン) 4(ジオン)
T3-2 5 0
T3-3 5(セーパイ) 0(ジオン)
T3-4 5(ジオン) 0(ジオン)
T3-5 5(セーパイ) 0(セーパイ)
T3-6 5(ジオン) 0(ジオン)
T3-7 0(セーパイ) 5(ジオン)
T3-8 5(エンピ) 0(クルルンファ)
T3-9 0(エンピ) 5(カンウショウ)
T3-10 5(エンピ) 0(カンウショウ)
T4-1 0(ジオン) 5(ジオン)
T4-2 0(ジオン) 5(セーパイ)
T4-3 3(セーパイ) 2(セーパイ)
T4-4 5(ジオン) 0(ジオン)
T4-5 5(セーパイ) 0(ジオン)
T4-6 5(ジオン) 0(ジオン)
T4-7 0(セーパイ) 5(セーパイ)
T4-8 5(エンピ) 0(セーサン)
T4-9 0(エンピ) 5(クルルンファ)
T4-10 0(エンピ) 5(クルルンファ)