女子個人形

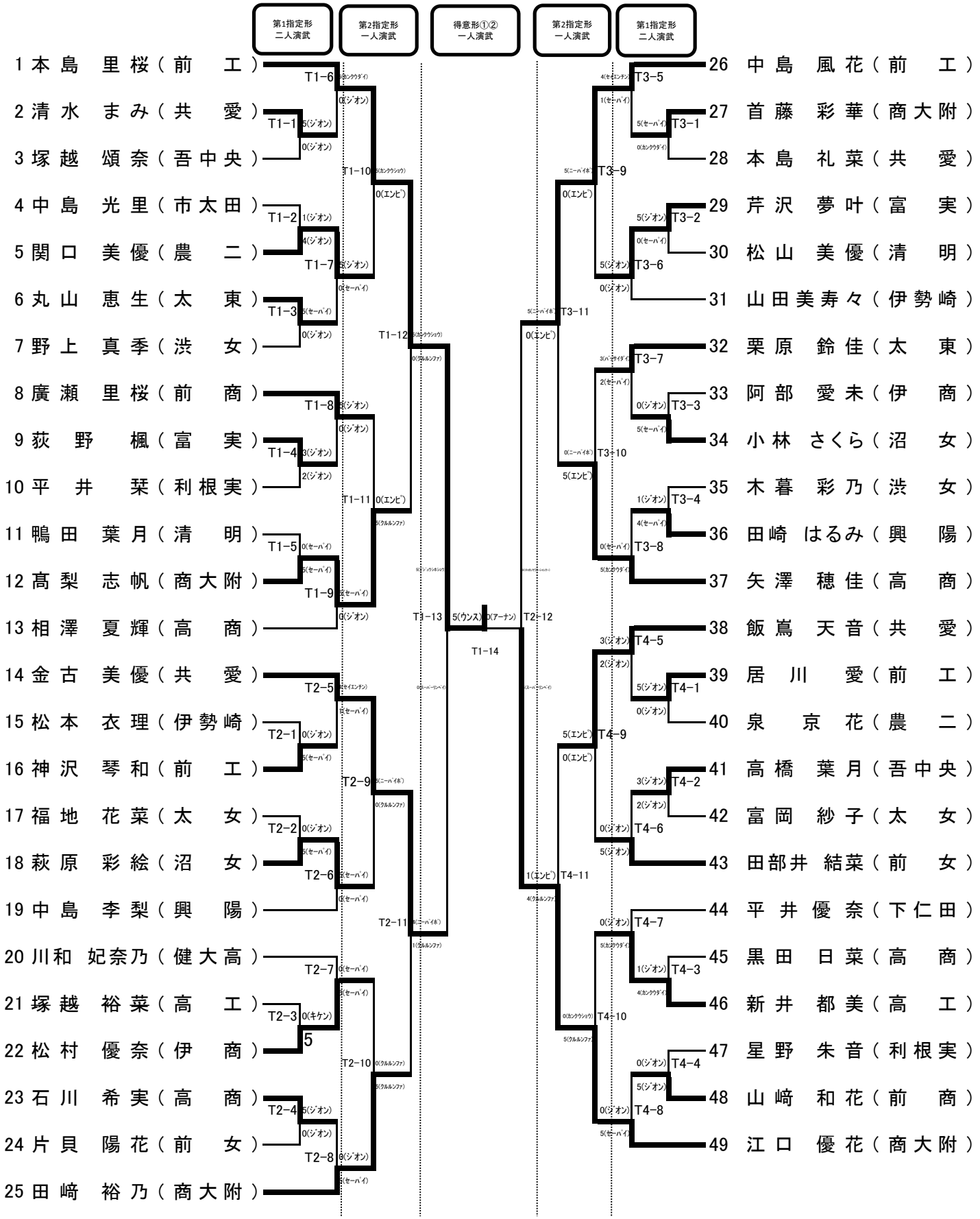
第1指定形 二人演武
第2指定形 一人演武
得意形①② 一人演武
第2指定形 一人演武
第1指定形 二人演武
1 本島 里桜（前 工）
2 清水 まみ（共 愛）
3 塚越 頌奈（吾中央）
4 中島 光里（市太田）
5 関口 美優（農 二）
6 丸山 恵生（太 東）
7 野上 真季（渋 女）
8 廣瀬 里桜（前 商）
9 荻野 楓（富 実）
10 平井 栞（利根実）
11 鴨田 葉月（清 明）
12 髙梨 志帆（商大附）
13 相澤 夏輝（高 商）
14 金古 美優（共 愛）
15 松本 衣理（伊勢崎）
16 神沢 琴和（前 工）
17 福地 花菜（太 女）
18 萩原 彩絵（沼 女）
19 中島 李梨（興 陽）
20 川和 妃奈乃（健大高）
21 塚越 裕菜（高 工）
22 松村 優奈（伊 商）
23 石川 希実（高 商）
24 片貝 陽花（前 女）
25 田崎 裕乃（商大附）
26 中島 風花（前 工）
27 首藤 彩華（商大附）
28 本島 礼菜（共 愛）
29 芹沢 夢叶（富 実）
30 松山 美優（清 明）
31 山田美寿々（伊勢崎）
32 栗原 鈴佳（太 東）
33 阿部 愛未（伊 商）
34 小林 さくら（沼 女）
35 木暮 彩乃（渋 女）
36 田崎 はるみ（興 陽）
37 矢澤 穂佳（高 商）
38 飯嶌 天音（共 愛）
39 居川 愛（前 工）
40 泉 京花（農 二）
41 高橋 葉月（吾中央）
42 富岡 紗子（太 女）
43 田部井 結菜（前 女）
44 平井 優奈（下仁田）
45 黒田 日菜（高 商）
46 新井 都美（高 工）
47 星野 朱音（利根実）
48 山崎 和花（前 商）
49 江口 優花（商大附）
T1-1 5(ジオン) 0(ジオン)
T1-2 1(ジオン) 4(ジオン)
T1-3 5(セーバイ) 0(ジオン)
T1-4 3(ジオン) 2(ジオン)
T1-5 0(セーバイ) 5(セーバイ)
T1-6 5(カンウダイ) 0(ジオン)
T1-7 5(ジオン) 0(セーバイ)
T1-8 5(ジオン) 0(ジオン)
T1-9 5(セーバイ) 0(ジオン)
T1-10 5(カンウショウ) 0(エンビ)
T1-11 0(エンビ) 5(クルルンファ)
T1-12 5(カンウショウ) 0(クルルンファ)
T1-13 5(ウンス) 0(アーナン)
T1-14
T2-1 0(ジオン) 5(セーバイ)
T2-2 0(ジオン) 5(セーバイ)
T2-3 0(キケン) 5
T2-4 5(ジオン) 0(ジオン)
T2-5 5(セイエンチン) 5(セーバイ)
T2-6 5(セーバイ) 5(セーバイ)
T2-7 0(セーバイ) 5(セーバイ)
T2-8 0(ジオン) 5(セーバイ)
T2-9 5(ニーハイホ) 0(クルルンファ)
T2-10 0(クルルンファ) 5(クルルンファ)
T2-11 4(ニーハイホ) 1(クルルンファ)
T2-12 5(ニーハイホ) 0(エンビ)
T3-1 5(セーバイ) 0(カンウダイ)
T3-2 5(ジオン) 0(セーバイ)
T3-3 0(ジオン) 5(セーバイ)
T3-4 1(ジオン) 4(セーバイ)
T3-5 4(セイエンチン) 1(セーバイ)
T3-6 5(ジオン) 0(ジオン)
T3-7 3(ハヤサイダイ) 2(セーバイ)
T3-8 0(セーバイ) 5(カンウダイ)
T3-9 5(ニーハイホ) 0(エンビ)
T3-10 0(ニーハイホ) 5(エンビ)
T3-11 5(ニーハイホ) 0(エンビ)
T4-1 5(ジオン) 0(ジオン)
T4-2 3(ジオン) 2(ジオン)
T4-3 1(ジオン) 4(カンウダイ)
T4-4 0(ジオン) 5(ジオン)
T4-5 3(ジオン) 2(ジオン)
T4-6 0(ジオン) 5(ジオン)
T4-7 0(ジオン) 5(カンウダイ)
T4-8 0(ジオン) 5(セーバイ)
T4-9 5(エンビ) 0(エンビ)
T4-10 0(カンウショウ) 5(クルルンファ)
T4-11 1(エンビ) 4(クルルンファ)