男子個人形

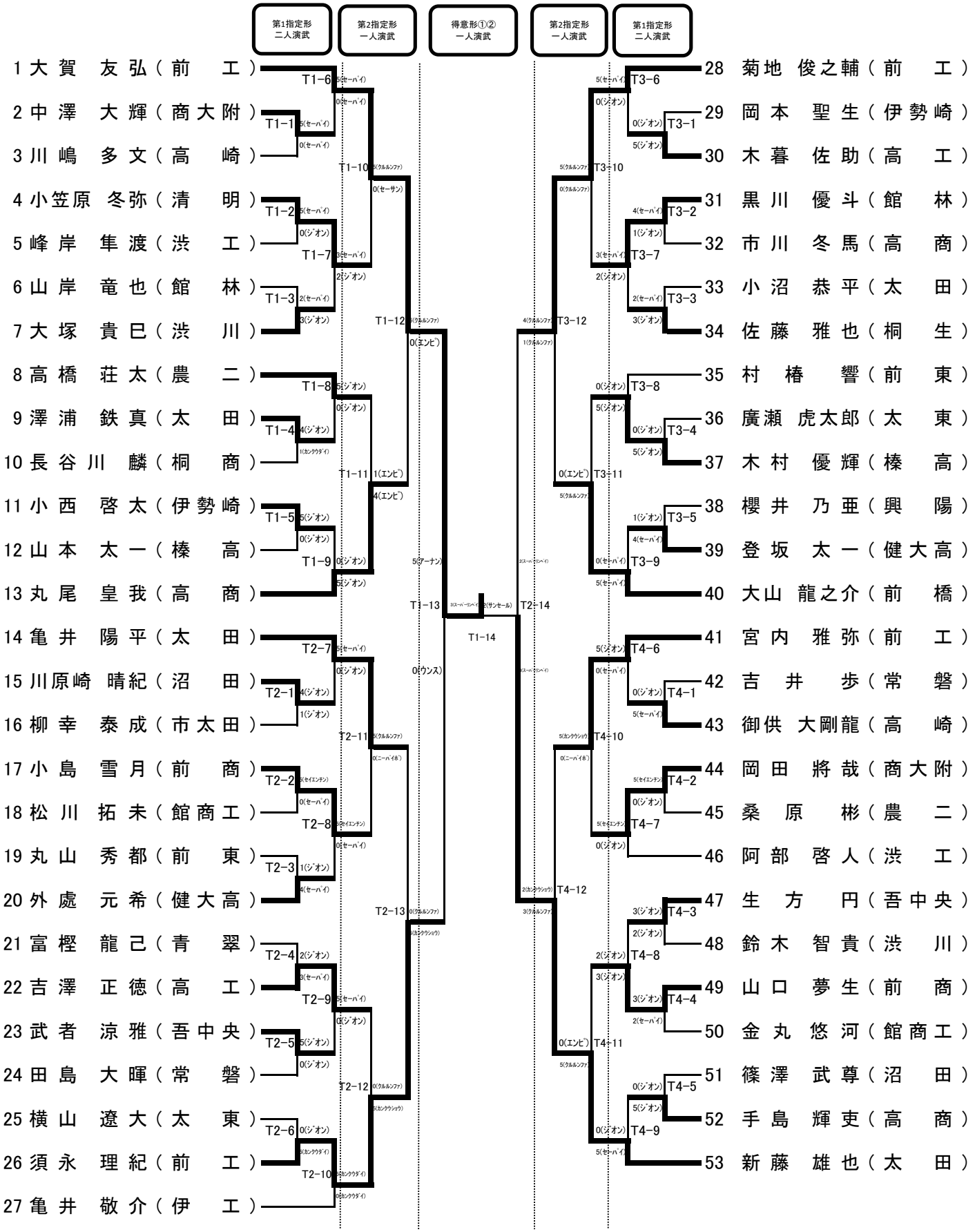
第1指定形 二人演武
第2指定形 一人演武
得意形①② 一人演武
第2指定形 一人演武
第1指定形 二人演武
1 大賀 友弘（前 工）
2 中澤 大輝（商大附）
3 川嶋 多文（高 崎）
4 小笠原 冬弥（清 明）
5 峰岸 隼渡（渋 工）
6 山岸 竜也（館 林）
7 大塚 貴巳（渋 川）
8 高橋 荘太（農 二）
9 澤浦 鉄真（太 田）
10 長谷川 麟（桐 商）
11 小西 啓太（伊勢崎）
12 山本 太一（榛 高）
13 丸尾 皇我（高 商）
14 亀井 陽平（太 田）
15 川原崎 晴紀（沼 田）
16 柳幸 泰成（市太田）
17 小島 雪月（前 商）
18 松川 拓未（館商工）
19 丸山 秀都（前 東）
20 外處 元希（健大高）
21 富樫 龍己（青 翠）
22 吉澤 正徳（高 工）
23 武者 涼雅（吾中央）
24 田島 大暉（常 磐）
25 横山 遼大（太 東）
26 須永 理紀（前 工）
27 亀井 敬介（伊 工）
28 菊地 俊之輔（前 工）
29 岡本 聖生（伊勢崎）
30 木暮 佐助（高 工）
31 黒川 優斗（館 林）
32 市川 冬馬（高 商）
33 小沼 恭平（太 田）
34 佐藤 雅也（桐 生）
35 村椿 響（前 東）
36 廣瀬 虎太郎（太 東）
37 木村 優輝（榛 高）
38 櫻井 乃亜（興 陽）
39 登坂 太一（健大高）
40 大山 龍之介（前 橋）
41 宮内 雅弥（前 工）
42 吉井 歩（常 磐）
43 御供 大剛龍（高 崎）
44 岡田 將哉（商大附）
45 桑原 彬（農 二）
46 阿部 啓人（渋 工）
47 生方 円（吾中央）
48 鈴木 智貴（渋 川）
49 山口 夢生（前 商）
50 金丸 悠河（館商工）
51 篠澤 武尊（沼 田）
52 手島 輝吏（高 商）
53 新藤 雄也（太 田）
T1-1 5(セーパイ) 0(セーパイ)
T1-2 5(セーパイ) 0(ジオン)
T1-3 2(セーパイ) 3(ジオン)
T1-4 4(ジオン) 1(カンクウダイ)
T1-5 5(ジオン) 0(ジオン)
T1-6 5(セーパイ) 0(セーパイ)
T1-7 3(セーパイ) 2(ジオン)
T1-8 5(ジオン) 0(ジオン)
T1-9 0(ジオン) 5(ジオン)
T1-10 5(クルルンファ) 0(セーサン)
T1-11 1(エンピ) 4(エンピ)
T1-12 5(クルルンファ) 0(エンピ)
T1-13 3(スーパーロンペイ) 2(サンセール)
T1-14
T2-1 4(ジオン) 1(ジオン)
T2-2 5(セイエンチン) 0(セーパイ)
T2-3 1(ジオン) 4(セーパイ)
T2-4 2(ジオン) 3(セーパイ)
T2-5 5(ジオン) 0(ジオン)
T2-6 0(ジオン) 5(カンクウダイ)
T2-7 5(セーパイ) 0(ジオン)
T2-8 5(セイエンチン) 0(セーパイ)
T2-9 5(セーパイ) 0(ジオン)
T2-10 5(カンクウダイ) 0(カンクウダイ)
T2-11 5(クルルンファ) 0(ニーパイホ)
T2-12 0(クルルンファ) 5(カンクウショウ)
T2-13 0(クルルンファ) 5(カンクウショウ)
T2-14 2(スーパーロンペイ) 3(クルルンファ)
T3-1 0(ジオン) 5(ジオン)
T3-2 4(セーパイ) 1(ジオン)
T3-3 2(セーパイ) 3(ジオン)
T3-4 0(ジオン) 5(ジオン)
T3-5 1(ジオン) 4(セーパイ)
T3-6 5(セーパイ) 0(ジオン)
T3-7 3(セーパイ) 2(ジオン)
T3-8 0(ジオン) 5(ジオン)
T3-9 0(セーパイ) 5(セーパイ)
T3-10 5(クルルンファ) 0(クルルンファ)
T3-11 0(エンピ) 5(クルルンファ)
T3-12 4(クルルンファ) 1(クルルンファ)
T4-1 0(ジオン) 5(セーパイ)
T4-2 5(セイエンチン) 0(ジオン)
T4-3 3(ジオン) 2(ジオン)
T4-4 3(ジオン) 2(セーパイ)
T4-5 0(ジオン) 5(ジオン)
T4-6 5(ジオン) 0(セーパイ)
T4-7 5(セイエンチン) 0(ジオン)
T4-8 2(ジオン) 3(ジオン)
T4-9 0(ジオン) 5(セーパイ)
T4-10 5(カンクウショウ) 0(ニーパイホ)
T4-11 0(エンピ) 5(クルルンファ)
T4-12 2(カンクウショウ) 3(クルルンファ)