女子個人形

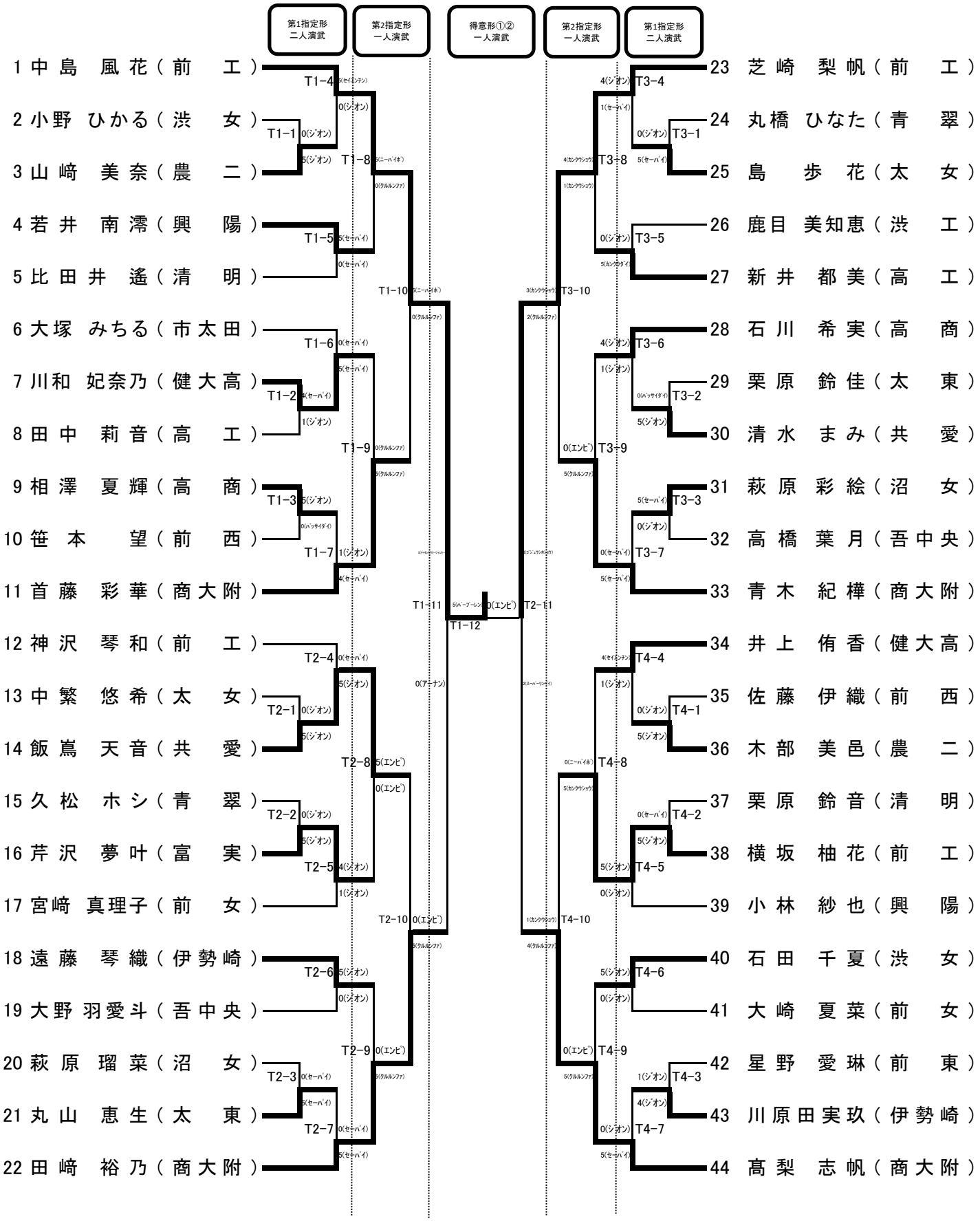
第1指定形 二人演武
第2指定形 一人演武
得意形①② 一人演武
第2指定形 一人演武
第1指定形 二人演武
1 中島 風花（前 工）
2 小野 ひかる（渋 女）
3 山﨑 美奈（農 二）
4 若井 南澪（興 陽）
5 比田井 遙（清 明）
6 大塚 みちる（市太田）
7 川和 妃奈乃（健大高）
8 田中 莉音（高 工）
9 相澤 夏輝（高 商）
10 笹本 望（前 西）
11 首藤 彩華（商大附）
12 神沢 琴和（前 工）
13 中繁 悠希（太 女）
14 飯嶌 天音（共 愛）
15 久松 ホシ（青 翠）
16 芹沢 夢叶（富 実）
17 宮崎 真理子（前 女）
18 遠藤 琴織（伊勢崎）
19 大野 羽愛斗（吾中央）
20 萩原 瑠菜（沼 女）
21 丸山 恵生（太 東）
22 田﨑 裕乃（商大附）
23 芝崎 梨帆（前 工）
24 丸橋 ひなた（青 翠）
25 島 歩花（太 女）
26 鹿目 美知恵（渋 工）
27 新井 都美（高 工）
28 石川 希実（高 商）
29 栗原 鈴佳（太 東）
30 清水 まみ（共 愛）
31 萩原 彩絵（沼 女）
32 高橋 葉月（吾中央）
33 青木 紀樺（商大附）
34 井上 侑香（健大高）
35 佐藤 伊織（前 西）
36 木部 美邑（農 二）
37 栗原 鈴音（清 明）
38 横坂 柚花（前 工）
39 小林 紗也（興 陽）
40 石田 千夏（渋 女）
41 大崎 夏菜（前 女）
42 星野 愛琳（前 東）
43 川原田実玖（伊勢崎）
44 髙梨 志帆（商大附）
T1-1 0(ジオン) 5(ジオン)
T1-2 4(セーバイ) 1(ジオン)
T1-3 5(ジオン) 0(バッサイダイ)
T1-4 2(セイエンチン) 0(ジオン)
T1-5 5(セーバイ) 0(セーバイ)
T1-6 0(セーバイ) 5(セーバイ)
T1-7 1(ジオン) 4(セーバイ)
T1-8 5(ニーバイホ) 0(クルルンファ)
T1-9 0(クルルンファ) 5(クルルンファ)
T1-10 5(ニーバイホ) 0(クルルンファ)
T1-11 5(バーブーレン) 0(エンビ)
T1-12
T2-1 0(ジオン) 5(ジオン)
T2-2 0(ジオン) 5(ジオン)
T2-3 0(セーバイ) 5(セーバイ)
T2-4 0(セーバイ) 5(ジオン)
T2-5 4(ジオン) 1(ジオン)
T2-6 5(ジオン) 0(ジオン)
T2-7 0(セーバイ) 5(セーバイ)
T2-8 5(エンビ) 0(エンビ)
T2-9 0(エンビ) 5(クルルンファ)
T2-10 0(エンビ) 5(クルルンファ)
T2-11 0(エンビ) 5(バーブーレン)
0(アーナン)
T3-1 0(ジオン) 5(セーバイ)
T3-2 0(バッサイダイ) 5(ジオン)
T3-3 5(セーバイ) 0(ジオン)
T3-4 4(ジオン) 1(セーバイ)
T3-5 0(ジオン) 5(カンウダイ)
T3-6 4(ジオン) 1(ジオン)
T3-7 0(セーバイ) 5(セーバイ)
T3-8 4(カンウショウ) 1(カンウショウ)
T3-9 0(エンビ) 5(クルルンファ)
T3-10 3(カンウショウ) 2(クルルンファ)
T4-1 0(ジオン) 5(ジオン)
T4-2 0(セーバイ) 5(ジオン)
T4-3 1(ジオン) 4(ジオン)
T4-4 4(セイエンチン) 1(ジオン)
T4-5 5(ジオン) 0(ジオン)
T4-6 5(ジオン) 0(ジオン)
T4-7 0(ジオン) 5(セーバイ)
T4-8 0(ニーバイホ) 5(カンウショウ)
T4-9 0(エンビ) 5(クルルンファ)
T4-10 1(カンウショウ) 4(クルルンファ)
2(スーパーロンチ)
2(ゴジュウウホウ)