男子個人形

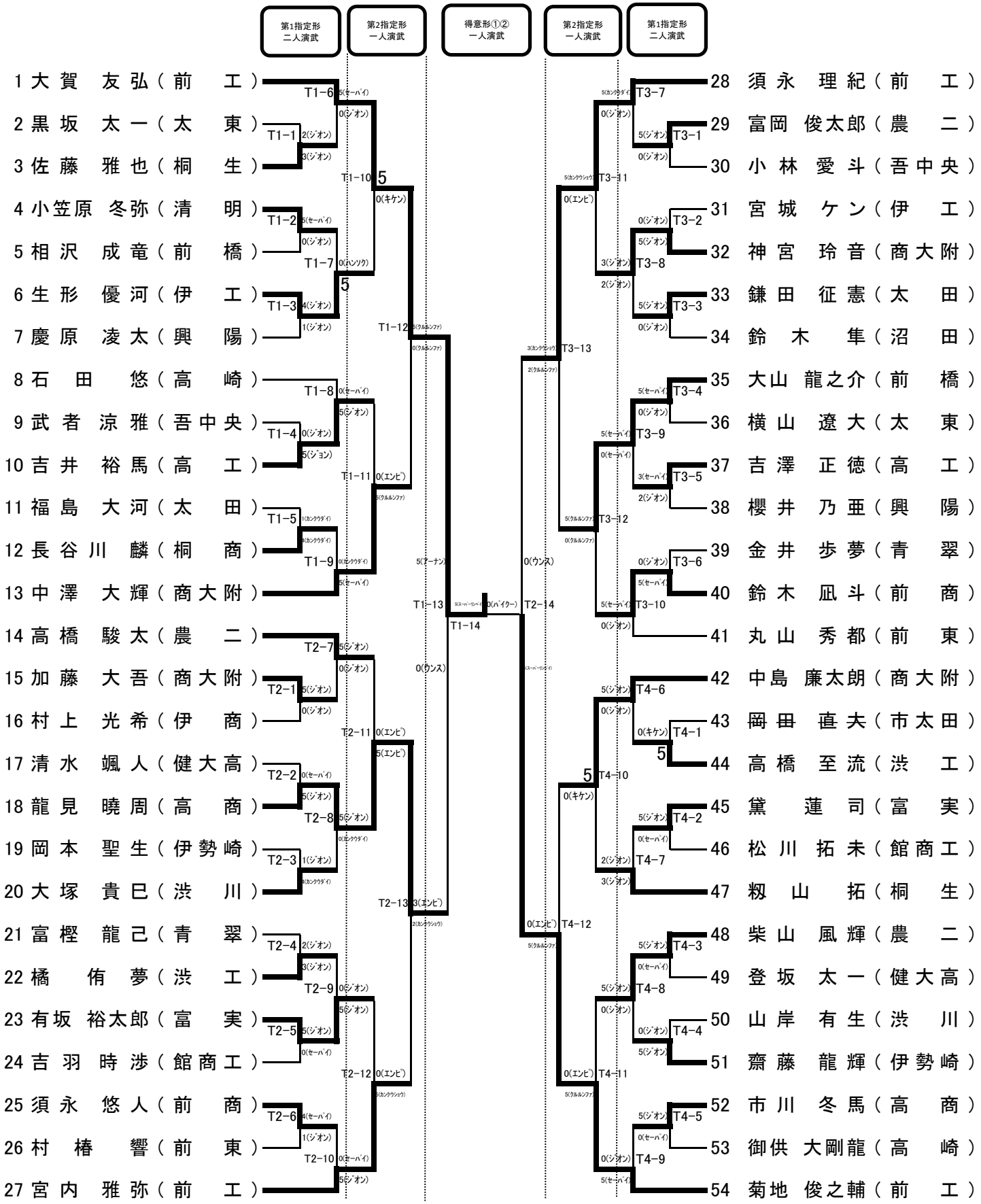
第1指定形 二人演武
第2指定形 一人演武
得意形①② 一人演武
第2指定形 一人演武
第1指定形 二人演武
1 大賀 友弘（前 工）
2 黒坂 太一（太 東）
3 佐藤 雅也（桐 生）
4 小笠原 冬弥（清 明）
5 相沢 成竜（前 橋）
6 生形 優河（伊 工）
7 慶原 凌太（興 陽）
8 石田 悠（高 崎）
9 武者 涼雅（吾中央）
10 吉井 裕馬（高 工）
11 福島 大河（太 田）
12 長谷川 麟（桐 商）
13 中澤 大輝（商大附）
14 高橋 駿太（農 二）
15 加藤 大吾（商大附）
16 村上 光希（伊 商）
17 清水 颯人（健大高）
18 龍見 暁周（高 商）
19 岡本 聖生（伊勢崎）
20 大塚 貴巳（渋 川）
21 富樫 龍己（青 翠）
22 橘 侑夢（渋 工）
23 有坂 裕太郎（富 実）
24 吉羽 時渉（館商工）
25 須永 悠人（前 商）
26 村椿 響（前 東）
27 宮内 雅弥（前 工）
28 須永 理紀（前 工）
29 富岡 俊太郎（農 二）
30 小林 愛斗（吾中央）
31 宮城 ケン（伊 工）
32 神宮 玲音（商大附）
33 鎌田 征憲（太 田）
34 鈴木 隼（沼 田）
35 大山 龍之介（前 橋）
36 横山 遼大（太 東）
37 吉澤 正徳（高 工）
38 櫻井 乃亜（興 陽）
39 金井 歩夢（青 翠）
40 鈴木 凪斗（前 商）
41 丸山 秀都（前 東）
42 中島 廉太朗（商大附）
43 岡田 直夫（市太田）
44 高橋 至流（渋 工）
45 黛 蓮司（富 実）
46 松川 拓未（館商工）
47 籾山 拓（桐 生）
48 柴山 風輝（農 二）
49 登坂 太一（健大高）
50 山岸 有生（渋 川）
51 齋藤 龍輝（伊勢崎）
52 市川 冬馬（高 商）
53 御供 大剛龍（高 崎）
54 菊地 俊之輔（前 工）
T1-1
T1-2
T1-3
T1-4
T1-5
T1-6
T1-7
T1-8
T1-9
T1-10
T1-11
T1-12
T1-13
T1-14
T2-1
T2-2
T2-3
T2-4
T2-5
T2-6
T2-7
T2-8
T2-9
T2-10
T2-11
T2-12
T2-13
T2-14
T3-1
T3-2
T3-3
T3-4
T3-5
T3-6
T3-7
T3-8
T3-9
T3-10
T3-11
T3-12
T3-13
T4-1
T4-2
T4-3
T4-4
T4-5
T4-6
T4-7
T4-8
T4-9
T4-10
T4-11
T4-12
5
5
5
5